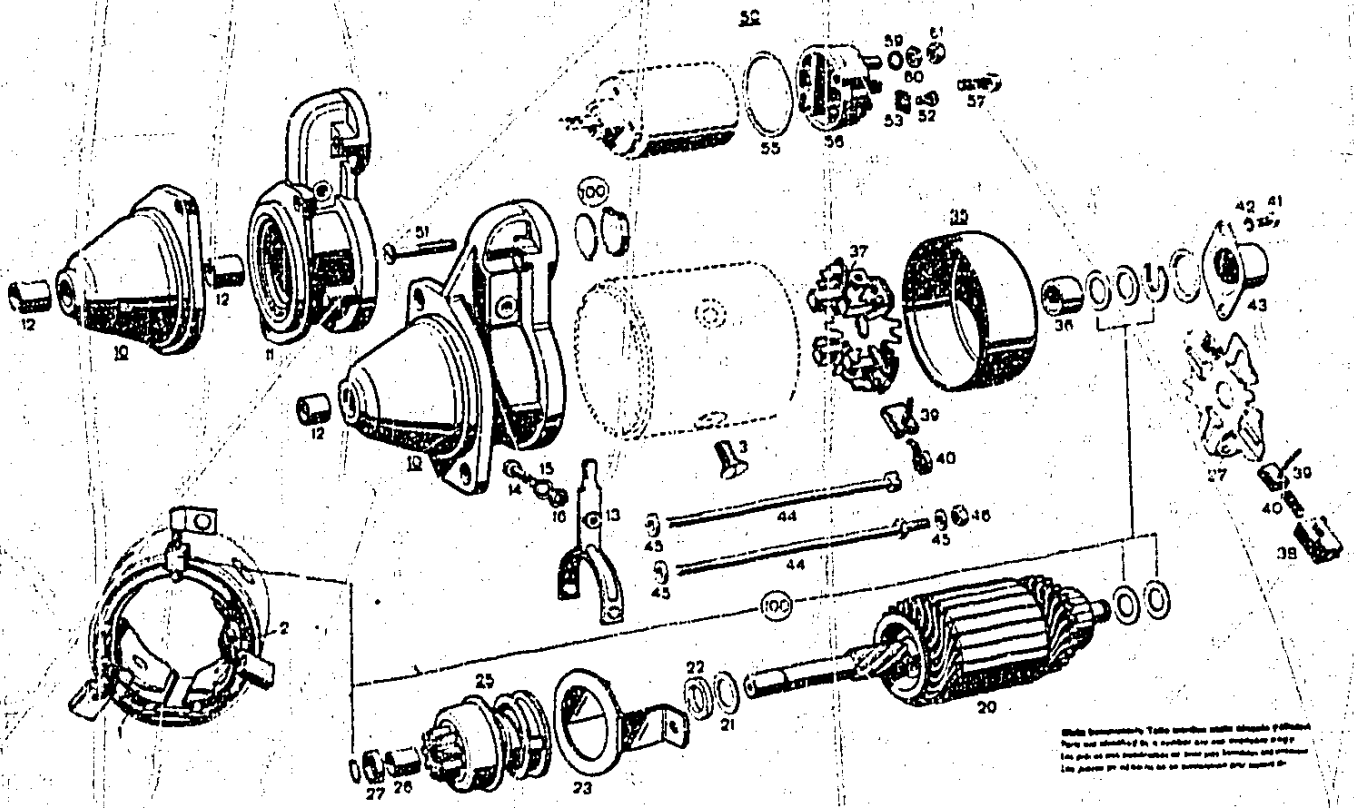

52
59
61
60
57
53
52
55
56
100
51
37
35
36
42
41
43
12
10
11
39
40
3
15
14
16
13
44
45
46
27
30
40
38
2
1
100
25
22
21
20
27
26
23